MAHLE Industrialfiltration heißt jetzt Filtration Group. Weitere Informationen finden Sie unter industrial.filtrationgroup.com

Kraftstoffentwässerungmodul
FDU Duplex

Durchflussleistung: 200 l/h bis 800 l/h

1. Produkt-Highlights

Hochleistungsentwässerung für Kraftstoffe

- Für den Einbau in eine Rohrleitung
- Modulares System
- Kompakte Bauweise
- Gewindeanschlüsse
- Hocheffiziente Coalescer-Elemente
- Servicefreundlich und einfach zu bedienen
- Restwassergehalt weniger als 100ppm freier Wassergehalt
- deutlich effizienter als herkömmliche Polishing-Systeme
- Niedrige Betriebskosten
- Geringer Wartungsbedarf
- Weltweiter Vertrieb und Service



2. Beschreibung der Funktion

Die Fuel Dewatering Unit FDU DUPLEX basiert auf dem bewährten Pi214-Filter und wurde speziell für die Abscheideanwendungen zusammen mit einem neu entwickelten Hochleistungs-Koaleszenz-Abscheiderelement entwickelt.

Der FDU DUPLEX wird zur Abscheidung von Wasser aus Dieselkraftstoff verwendet. Er ist mit einem Ventil zum Umschalten oder Parallelschalten zur Einstellung der Durchflussmenge ausgestattet. Ein zusätzliches manuelles Ventil ermöglicht das Ablassen des abgeschiedenen Wassers während des Prozesses.

3. Zulassungen/Abnahmen

Klassifizierung:	DNV Type Approval Zertifikat
Zulassung/Zertifikat-Nr.:	TAP000020X, Rev.1

4. Anwendung

Medium:	Dieselkraftstoff EN590, ASTM D975 1D&2D, BS2869 Heizöl / Heizöl gem. DIN 51603 - 1 Dieselkraftstoff mit besonders niedrigem Schwefelgehalt (15 ppm) Marine-Dieselkraftstoff (MDF) oder Marine-Gasöl (MGO) HVO, GTL, Biodiesel DMX, DMA, DMZ, DMC nach ISO 8217 Bundeswehr Nato-Kraftstoff F75 nach TL-9140-0003, 8 Bundeswehr Nato-Kraftstoff F76 nach DEFSTAN 91-4, 7
Viskosität:	2 ...13 [cST bei 40 °C]
Wassergehalt Eingang:	max. 1500 ppm
Ausgang für den Wassergehalt:	< 100 ppm freier Wassergehalt

5. Betriebsparameter

FDU Duplex		
Durchflussmenge [l/h] max.	400 (800*)	* im Parallelfluss
Umgebungstemperatur [°C]	min. 2 - max. 55	
Betriebstemperatur [°C]	min. 2 - max. 45	
Medialer Wasserabscheidegrad pro Element Tropfengröße 60µm Wasserkonzentration Aufnahme1500ppm	ca. 97% nach ISO16332	

6. Abmessungen

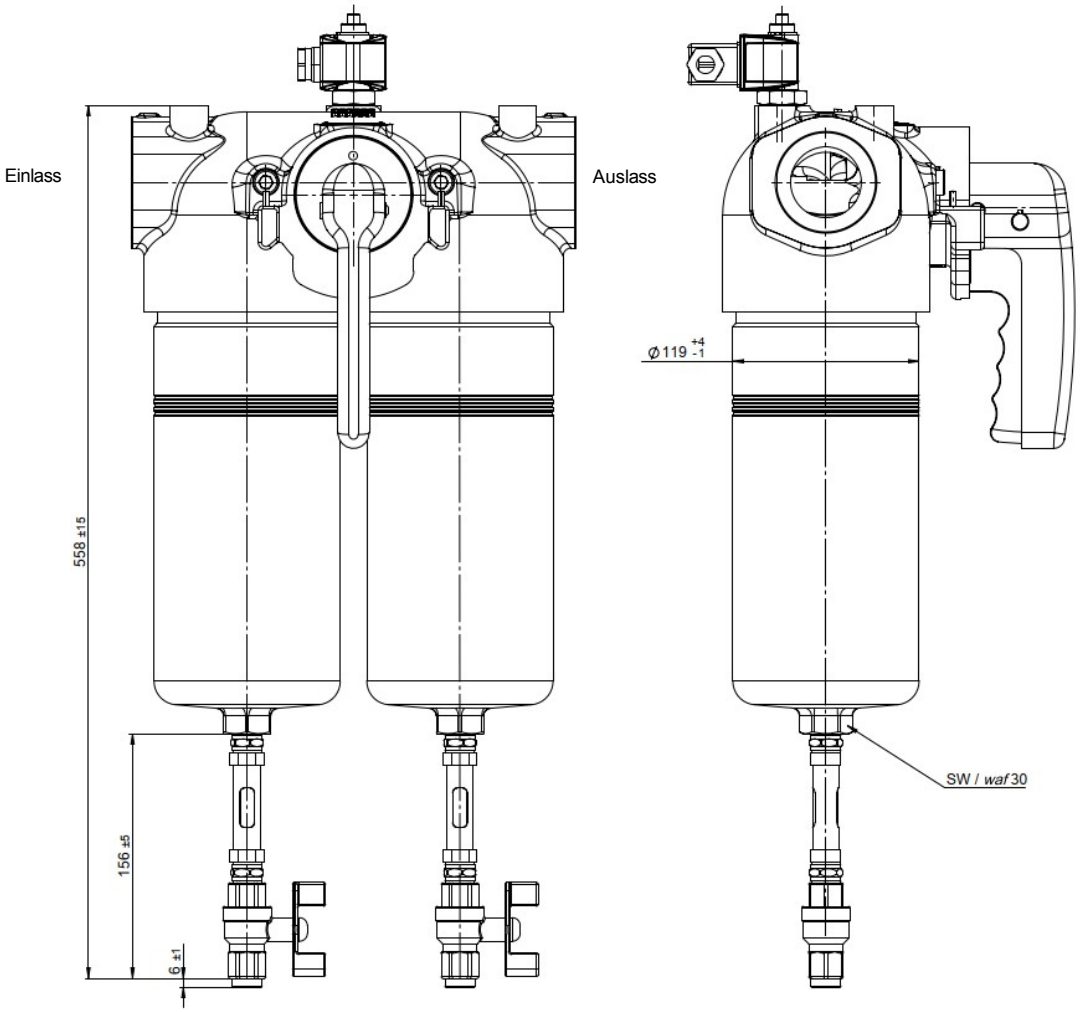

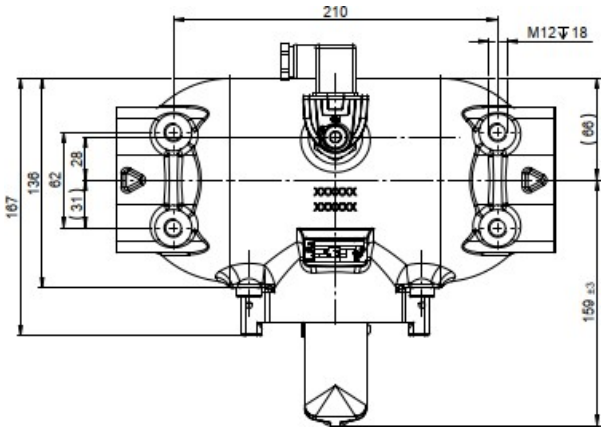

FDU Duplex M

mit Standard-
Wassersammelraum

Typbeschreibung	*max. Volumenstrom doppelseitiger Betrieb*	*max. Volumenstrom einseitiger Betrieb*	*Wassermenge ca. 2 x pro Seite= insgesamt*	*Leergewicht ohne Element*	Volumen
FDU DUPLEX M	800 l/h (13l/min)	400 l/h (7l/min)	2 x 0,25 l= 0,5 l	ca. 28 kg	ca. 5,6 l
FDU DUPLEX L	800 l/h (13l/min)	400 l/h (7l/min)	2 x1,2 l= 2,4 l	ca. 32 kg	ca. 7,5 l

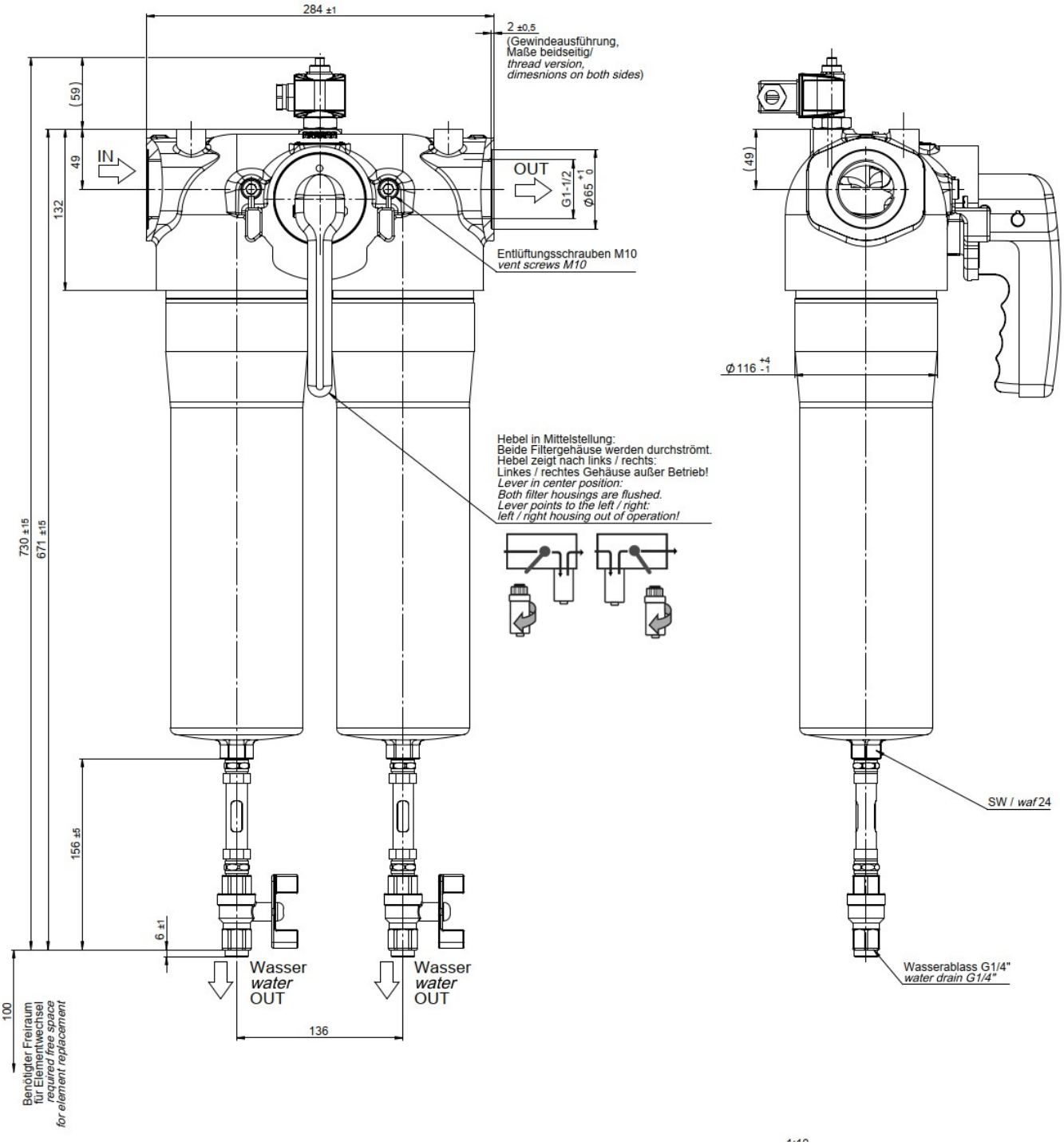

FDU Duplex L

mit erweitertem
Wassersammelraum

7. Element

2 (zwei)Faltenstern-Koaleszenzabscheiderelemente

8. Zusätzliche Optionen

Wartungsanzeige

Beschichtung

automatische Version mit Pumpe und Schaltschrank.

Filtration Group GmbH
Schleifbachweg 45
D-74613 Öhringen
Telefon +49 7941 6466-0
Fax +49 7941 6466-429
separation@filtrationgroup.com
industrial.filtrationgroup.com 05/2025