Staubfilterelement
120 NK

Ø 120 mm, Rd 72x5, konisch

1. Kurzdarstellung

Sterngefaltete Filtration Group Staubfilterelemente werden zur Abscheidung feinster Partikeln aus Gasen eingesetzt. Das Element wird von außen mit staubbeladenem Gas beaufschlagt. Der gereinigte Luftstrom tritt durch die obere, offene Endscheibe zur Reingasseite aus.
Optimierungsbestrebungen betreffend Strömung und Festigkeit haben zu der konischen Bauform geführt. Vor allem in Entstaubungsgeräten mit Druckluftabreinigung führen das verbesserte Abreinigungsverhalten und die günstigeren Strömungsverhältnisse zu einer deutlich höheren Leistungsfähigkeit.
Die konischen Elemente der Baureihe 120 NK sind in drei verschiedenen Ausführungen erhältlich. Die Standardausführung hat Komponenten aus verzinktem Stahl. Für höhere Anforderungen und Lebensmittelanwendungen gibt es die FOOD-Ausführung mit Komponenten aus Edelstahl und einer Polyesterfilzdichtung. Die Ausführung FOOD SF ist mit einer totraumfreien Silikonformdichtung versehen, die temperaturbeständiger ist und Staubablagerungen auf dem Element verhindert.
Eine gleichbleibend hohe Qualität der Filtration Group Staubfilterelemente wird durch regelmäßige, umfangreiche Material- und Leistungskontrollen sichergestellt. In unserer anwendungstechnischen Abteilung und unseren modern eingerichteten Entwicklungslabors wird beständig an der Weiterentwicklung und Optimierung unserer Produkte gearbeitet. Anwendungsversuche beim Kunden und in unseren Versuchsanlagen finden Niederschlag in kostengünstigen und betriebssicheren Produkten.



Merkmale

- Sehr hohe Belastbarkeit
- Verbessertes Abreinigungsverhalten
- Optimale Strömungsverhältnisse
- Hohe Stabilität
- Rohgasseitige Montage (reingasseitig mit Adapter)
- Kompatibel mit Rd 60x4 Gewinde (mit Adapter)
- In vielen Längen verfügbar
- Universell anwendbar
- Lebensmittelkonforme Elemente (FOOD)
  (EG 1935/2004 + EU 10/2011 und FDA) sind erhältlich
- Einfache, werkzeuglose Montage
- Weltweiter Vertrieb

2. Technische Daten

Material

Zarge:	Stahl vzk (Standard) oder Edelstahl V4A
Endscheiben:	Stahl vzk (Standard) oder Edelstahl V4A
Dichtung:	selbstklebende Polyesterfilzdichtung (FOOD bei V4A), totraumfreie Silikonformdichtung (FOOD SF)
Filterwerkstoffe:	Ti 07/1 - elektrostatisch ableitfähiges Polyestervlies mit PTFE-Membran Ti 08 - elektrostatisch ableitfähiges Polyestervlies Ti 15 - Polyestervlies Ti 18/1 - PPS mit PTFE-Membran Ti 19/2 - Zellulose-Polyester-Träger mit Polypropylen-Meltblown Ti 35 - Polypropylen Ti 56/2 - Polyestervlies mit PTFE-Membran weitere Filterwerkstoffe auf Anfrage

Abreinigung

Düse:	Multijetdüse $G^3/_8$ (MJD-12)
Abreinigungdruck:	4 bar bis 6 bar (max. 7 bar)
Differenzdruck:	max. 18 mbar
Druckluftverbrauch je Abreinigungspuls:	ca. 4,5 l, 6,8 l bzw. 9 l (i.N.)
Volumen des Druckluftbehälters:	ca. 1 l, 1,5 l bzw. 2 l je Element (jeweils für 300, 600 bzw. 982 mm Länge)

Technische Änderungen vorbehalten

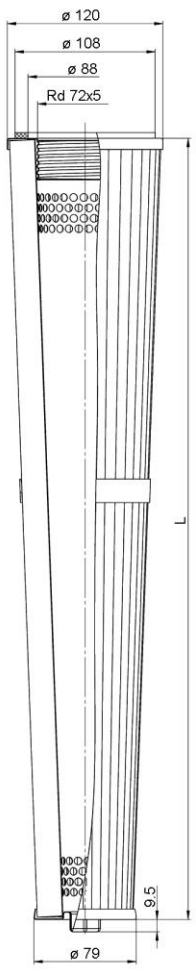

mit selbstklebender Polyesterfilzdichtung

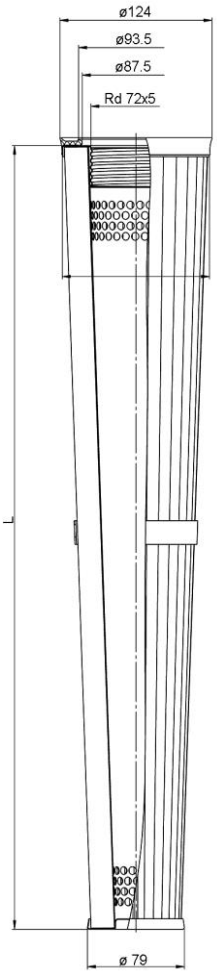

mit totraumfreier Silikonformdichtung

Maß L siehe unter 3. Bestellnummern

3. Bestellnummern

3.1 Elemente mit Komponenten aus verzinktem Stahl und Polyesterfilzdichtung (Standard)							
Bestell-nummer	**Typen-bezeichnung**	**Länge L [mm]**	**Filter-werkstoff**	**Filter-fläche [m²]**	**max. Vol.-strom* [m³/h]**	**max. Betriebs-temperatur** [°C]**	**elektro-statisch ableitfähig**
76353502	852 902 Ti 07/1-0,5	300	Ti 07/1	0,5	50	100	ja
76353510	852 902 Ti 08-0,5		Ti 08			100	
76353528	852 902 Ti 15-0,5		Ti 15			100	nein
76930879	852 902 Ti 19/2-0,5		Ti 19/2			90	
76353536	852 902 Ti 56/2-0,5		Ti 56/2			100	
78333304	852 903 Ti 07/1-1,0	600	Ti 07/1	1,0	100	100	ja
78321649	852 903 Ti 08-1,0		Ti 08			100	
78311821	852 903 Ti 15-1,0		Ti 15			100	nein
78388001	852 903 Ti 19/2-1,0		Ti 19/2			90	
78311706	852 903 Ti 56/2-1,0		Ti 56/2			100	
78333312	852 904 Ti 07/1-1,6	982	Ti 07/1	1,6	165	100	ja
78311896	852 904 Ti 08-1,6		Ti 08			100	
78311912	852 904 Ti 15-1,6		Ti 15			100	nein
78388019	852 904 Ti 19/2-1,6		Ti 19/2			90	
78311904	852 904 Ti 56/2-1,6		Ti 56/2			100	

* Bezogen auf eine Filterflächenbelastung von 1,7 m³/m²min
Abweichungen von diesen Werten sind bedingt durch Staubart und Gaszusammensetzung möglich.

** Medien-/Werkstoffabhängig, höhere Temperaturen auf Anfrage.

3.2 Elemente mit Edelstahlkomponenten und Polyesterfilzdichtung (FOOD, lebensmittelkonform)							
Bestell-nummer	**Typen-bezeichnung**	**Länge L [mm]**	**Filter-werkstoff**	**Filter-fläche [m²]**	**max. Vol.-strom* [m³/h]**	**max. Betriebs-temperatur** [°C]**	**elektro-statisch ableitfähig**
76353619	852 902 Ti 07/1-0,5 V4A FOOD	300	Ti 07/1	0,5	50	100	ja
76355309	852 902 Ti 08-0,5 V4A FOOD		Ti 08			100	
76355317	852 902 Ti 15-0,5 V4A FOOD		Ti 15			100	nein
76930986	852 902 Ti 35-0,5 V4A FOOD K197		Ti 35			80	
76353601	852 902 Ti 56/2-0,5 V4A FOOD		Ti 56/2			100	
78345811	852 903 Ti 07/1-1,0 V4A FOOD	600	Ti 07/1	1,0	100	100	ja
78311656	852 903 Ti 08-1,0 V4A FOOD		Ti 08			100	
78311839	852 903 Ti 15-1,0 V4A FOOD		Ti 15			100	nein
70315756	852 903 Ti 18/1-1,0 V4A FOOD		Ti 18/1			100	
78331449	852 903 Ti 35-1,0 V4A FOOD K197		Ti 35			80	
78311714	852 903 Ti 56/2-1,0 V4A FOOD		Ti 56/2			100	
78333320	852 904 Ti 07/1-1,6 V4A FOOD	982	Ti 07/1	1,6	165	100	ja
79355645	852 904 Ti 08-1,6 V4A FOOD		Ti 08			100	
78311953	852 904 Ti 15-1,6 V4A FOOD		Ti 15			100	nein
76160964	852 904 Ti 18/1-1,6 V4A FOOD		Ti 18/1			100	
78311938	852 904 Ti 56/2-1,6 V4A FOOD		Ti 56/2			100	

* Bezogen auf eine Filterflächenbelastung von 1,7 m³/m²min
Abweichungen von diesen Werten sind bedingt durch Staubart und Gaszusammensetzung möglich.

** Medien-/Werkstoffabhängig, höhere Temperaturen auf Anfrage.

3.3 Elemente mit Edelstahlkomponenten und Silikonformdichtung (FOOD SF, lebensmittelkonform)							
Bestell-nummer	**Typen-bezeichnung**	**Länge L [mm]**	**Filter-werkstoff**	**Filter-fläche [m²]**	**max. Vol.-strom* [m³/h]**	**max. Betriebs-temperatur** [°C]**	**elektro-statisch ableitfähig**
70563593	852 902 Ti 07/1-0,4 V4A FOOD SF	300	Ti 07/1	0,4	40	100	ja
70390297	852 902 Ti 07/1-0,5 V4A FOOD SF		Ti 07/1	0,5	50	100	
72374676	852 902 Ti 07/1-0,5 V4A FOOD SF K197		Ti 07/1			130	
72336065	852 902 Ti 08-0,5 V4A FOOD SF		Ti 08			100	
72470915	852 902 Ti 18/1-0,5 V4A FOOD SF		Ti 18/1			130	nein
70304998	852 903 Ti 07/1-0,8 V4A FOOD SF	600	Ti 07/1	0,8	80	100	ja
70352342	852 903 Ti 07/1-1,0 V4A FOOD SF		Ti 07/1	1,0	100	100	
72404235	852 903 Ti 07/1-1,0 V4A FOOD SF K197		Ti 07/1			130	
70567704	852 903 Ti 08-1,0 V4A FOOD SF		Ti 08			100	
70317159	852 903 Ti 15-1,0 V4A FOOD SF		Ti 15			100	nein
70358656	852 904 Ti 07/1-1,3 V4A FOOD SF	982	Ti 07/1	1,3	135	100	ja
76353312	852 904 Ti 07/1-1,6 V4A FOOD SF		Ti 07/1	1,6	165	100	
70543547	852 904 Ti 07/1-1,6 V4A FOOD K197		Ti 07/1			130	
72381731	852 904 Ti 08-1,6 V4A FOOD SF		Ti 08			100	

* Bezogen auf eine Filterflächenbelastung von 1,7 m³/m²min
Abweichungen von diesen Werten sind bedingt durch Staubart und Gaszusammensetzung möglich.

** Medien-/Werkstoffabhängig, höhere Temperaturen auf Anfrage.

Weitere Elemente auf Anfrage

4. Montage

Das Entstaubungselement kann werkzeuglos über den Gewindestutzen Rd 72x5 an der Filterplatte montiert und demontiert werden.
Für die Montage des Gewindestutzens ist in der Filterplatte eine Bohrung mit Durchmesser 80 mm vorzusehen. Der Gewindestutzen sollte mittels Punktschweißung, gemäß Zeichnung, an der Filterplatte befestigt werden.
Über verschiedene Adapter ist eine reingasseitige Montage oder Anpassung an die Rundgewinde Rd 60x4 oder Rd 74x4 möglich.

Anzugsdrehmoment min. 6 Nm/max. 12 Nm



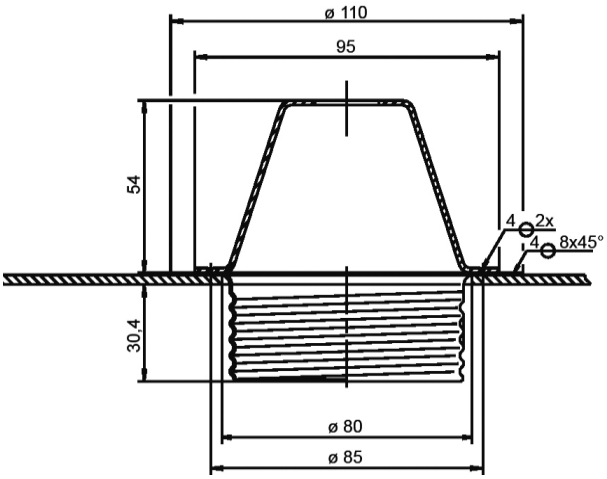

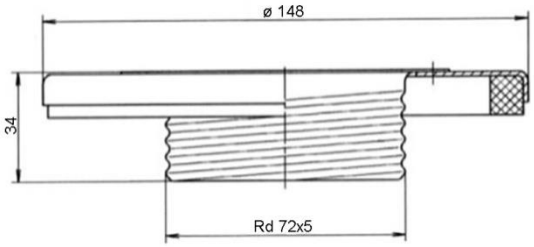

5. Zubehör

Bestellnummer	Bezeichnung	Beschreibung
Gewindestutzen zur rohgasseitigen Elementbefestigung		
77769201	Gewindestutzen Rd 72x5, evzk	Stahl verzinkt
79382318	Gewindestutzen Rd 72x5, 1.4571 3.1	Edelstahl
Adapter zur rohgasseitigen Montage an RD 60x4 Gewindestutzen		
78330508	Adapter Rd 60x4/Rd 72x5, evzk	Stahl verzinkt
76315329	Adapter Rd 60x4/Rd 72x5, 1.4571	Edelstahl
Adapter zur rohgasseitigen Montage an RD 74x4 Gewindestutzen		
76139950	Adapter Rd 74x4/Rd 72x5, 1.4571	Edelstahl
Adapter zur reingasseitigen Montage		
78314445	Adapter Reingas Rd 72x5, evzk	Stahl verzinkt
78314528	Adapter Reingas Rd 72x5, 1.4301	Edelstahl
72338890	Adapter Reingas Rd 72x5, FDA	Edelstahl mit lebensmittelkonformer Dichtung
Multijetdüsen zur Abreinigung		
79741232	MJD-12 00 ROH A1	Düse Aluminium (rohgasseitige Elementmontage)
70375835	MJD-12 00 ROH V2	Düse Edelstahl (rohgasseitige Elementmontage)
76925655	MJD-12 00 REIN A1	Düse Aluminium (reingasseitige Elementmontage)
72472172	MJD-12 00 REIN V2	Düse Edelstahl (reingasseitige Elementmontage)
Ersatzdichtungen		
77727480	FLACHD 108,0X088,0X4,5 FILZ SK	Filzdichtung für verzinkte Elemente
72421393	FLACHD 108,0X088,0X3,0 FILZ SK FDA HI131	lebensmittelkonforme Filzdichtung für V4A-Elemente (FOOD)
70375129	FORMD 124,0X089,0X13,0 30SH SI FDA	totraumfreie lebensmittelkonforme Silikonformdichtung (FOOD SF)

6. Abreinigung

Empfohlen wird die Abreinigung des Entstaubungselementes mit der Filtration Group Multijetdüse. Die optimierte Düsengeometrie der Multijetdüse ermöglicht ein hervorragendes Abreinigungsergebnis bei deutlich reduziertem Geräuschpegel.
Filtration Group bietet die Multijetdüse in den Ausführungen Aluminium oder Edelstahl an. Die Filtration Group Abreinigungseinheit MJD besteht aus Düse, Haltebügel und Montagekleinteile. Der Haltebügel gewährleistet einen für die effektive Abreinigung optimalen Abstand zum Filterelement.



7. Auslegung

Neben den Elementen der Baureihe 120 NK gibt es weitere Elementausführungen mit 120 mm Durchmesser und Rd 72 Gewinde:
120 NZ - kurze zylindrische Elemente
120 XK - verstärkte konische Elemente für höhere Temperaturen
120 OZ - Elemente mit unten offener Falte und totraumfreier Formdichtung

Für technische Detailinformationen und Rückfragen bzgl. einer sicheren Auslegung wenden Sie sich bitte an uns. Ein entsprechender Fragebogen erleichtert die Zusammenstellung aller wichtigen Parameter.
Zu Geräteprogramm, Abreinigungseinheiten und Filterelementen stehen umfangreiche Unterlagen zur Verfügung.

Ihr Kontakt

FILCOM GmbH
Schönbuchstr. 1
D-73760 Ostfildern

Tel: +49 (0) 711-4413322-0
Fax: +49 (0) 711-4413322-22
Mail: info@filcom.de

www.filcom.de