Staubfilterelement
328 NZC

Ø 328 mm

1. Kurzdarstellung

Die sterngefalteten Filtration Group Staubfilterelemente werden zur Staubabscheidung aus Gasen eingesetzt. Die Elemente werden von außen mit staubhaltiger Luft oder Gas beaufschlagt und der gereinigte Luftstrom tritt nach oben aus. Der zurückgehaltene Staub kann durch Druckluftimpuls oder Spülluft mit einer Rotationsluftdüse abgereinigt werden.
Die gleichbleibend hohe Qualität der Filtration Group Staubfilterelemente wird abgesichert durch regelmäßige und umfangreiche Leistungskontrollen der zur Produktion gelangenden Materialien. Zusätzlich werden an unseren Prüfständen im Entwicklungslabor und in Anlagen vor Ort Anwendungsversuche durchgeführt. Die Ergebnisse finden ihren Niederschlag in neu entwickelten Produkten und verbesserten Produktionsmethoden und somit auch in hoher Betriebssicherheit beim Betreiber.



Merkmale

- Hohe Abscheidung
- Gleichmäßige Faltenverteilung
- Sicherer Betrieb
- Große Filterfläche auf kleinstem Raum
- Optimierte Filterwerkstoffe
- Reingasseitige Montage
- Weltweiter Vertrieb

2. Technische Daten

Material

Zarge: Stahl vzk (Standard) oder Edelstahl V4A
Endscheiben: Stahl vzk (Standard) oder Edelstahl V4A
Dichtung: PUR Weichstoffdichttung
Filterwerkstoffe: Ti 07/1 - elektrostat. ableitfähiges Polyestervlies
mit PTFE-Membran
Ti 08 - elektrostat. ableitfähiges Polyestervlies
Ti 15 - Polyestervlies
Ti 19/2 - Zellulose-Polyester-Träger mit Polypropylen-Meltblown
Ti 70 - Zellulose mit 30 % Polyesterfasern
weitere Filterwerkstoffe auf Anfrage

Abreinigung

Düse: Rotationsluftdüse RLD Rein
oder Multijetdüse G1
Abreinigungs-druck: 3 bar bis 4 bar (max. 4,5 bar)
bzw. 5 bar bis 6 bar
Differenzdruck: max. 15 mbar

Technische Änderungen vorbehalten!

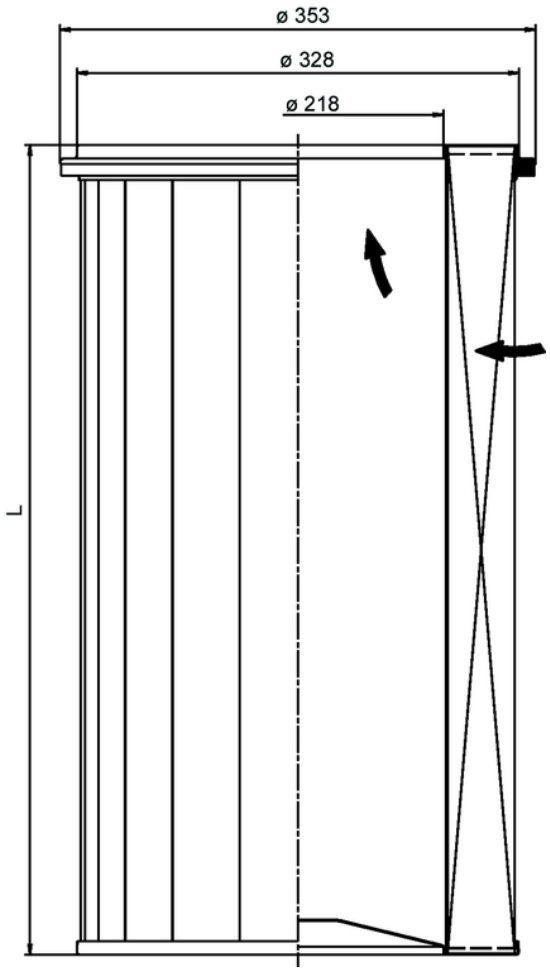

3. Bestellnummern

Bestell-nummer	Typen-bezeichnung	Länge L** [mm]	Filter-werkstoff	Filter-fläche [m²]	max. Vol.-strom*** [m³/h]	max. Betriebs-temperatur [°C]	elektro-stat. ab-leitfähig
78386948	852 781 Ti 07-7.5	600	Ti 07/1	7,5	750	80	ja
79394172	852 781 Ti 07-7.5 V4A*						
78361511	852 781 Ti 08-10		Ti 08	10			
77938046	852 781 Ti 15-10		Ti 15				nein
79354507	852 781 Ti 19-7.5		Ti 19/2	7,5			
78359788	852 781 Ti 70-13		Ti 70	13			
79355587	852 781 Ti 15-10 Band		Ti 15	10			nein
78387920	852 781 Ti 19-7.5 Band		Ti 19/2	7,5			

* Ausführung in Edelstahl V4A
** weitere Elementlängen auf Anfrage
*** Abweichungen von diesen Werten sind bedingt durch Staubart und Gaszusammensetzung möglich.

4. Montage

Die Entstaubungselemente mit Durchmesser 328 mm werden reingasseitig mittels Niederhalter an der Filterplatte befestigt.
In der Filterplatte ist eine Bohrung mit Durchmesser 330 mm vorzusehen.

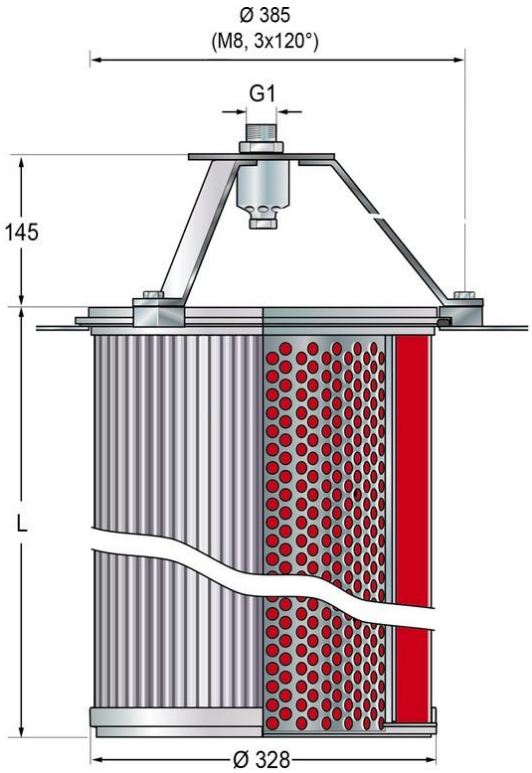

Multijetdüse

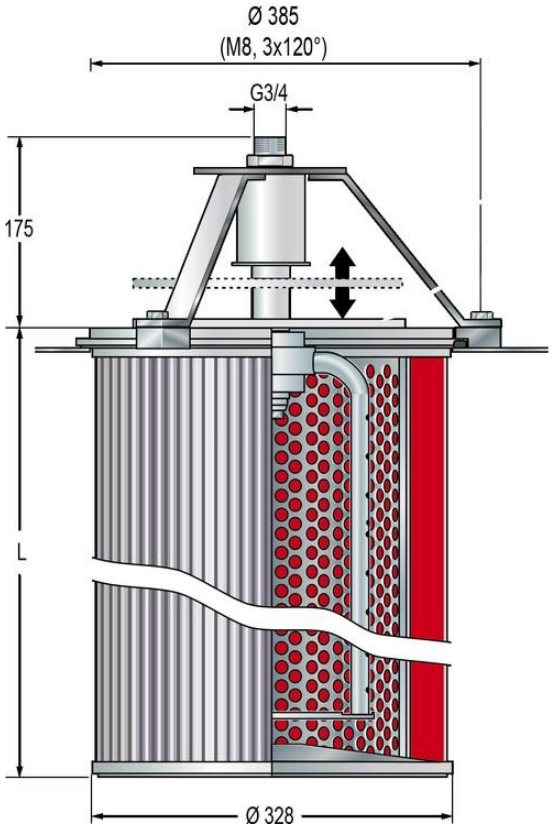

Rotationsluftdüse

5. Zubehör

Bestellnummer	Bezeichnung
79356734	Multijetdüse MJD-32 00 Rein A1
78296758	Rotationsluftdüse RLD-32 08 Rein A1
78296857	Rotationsluftdüse RLD-32 06 Rein V1

6. Abreinigung

Für die Entstaubungselemente mit Durchmesser 328 mm stehen zwei Abreinigungssysteme zur Verfügung



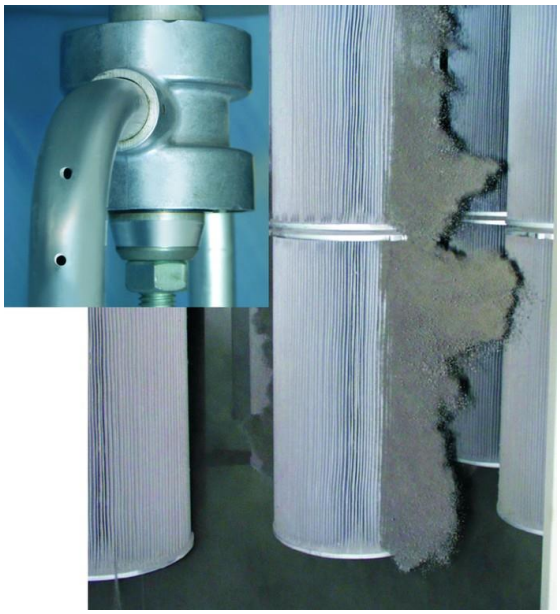

Filtration Group Multijetdüse

Die optimierte Düsengeometrie der Multijetdüse ermöglicht ein hervorragendes Abreinigungsergebnis bei deutlich reduziertem Geräuschpegel.
Filtration Group bietet die Multijetdüse in den Ausführungen Aluminium oder Edelstahl an. Desweiteren kann die Multijetdüse als Filtration Group Abreinigungseinheit MJD, bestehend aus Düse, Haltebügel und Montagekleinteile, bezogen werden. Der Haltebügel gewährleistet einen, für die effektive Abreinigung, optimalen Abstand zum Filterelement.

Filtration Group Rotationsluftdüse

Bei der Abreinigung schließt die Stauscheibe und die Rotationsluftsdüse wird in Drehung versetzt. Die vielen aus den Düsenflügeln austretenden Druckluftstrahlen bewirken eine gleichmäßige, schonende Abreinigung über die gesamte Elementlänge. Eine wesentliche Verbesserung der Abreinigung, vor allem bei kritischen Stäuben, wird durch die gleichzeitig entstehende Rüttelbewegung in den Falten erreicht. Jede Falte wird mehrfach abgereinigt. Mit der Rotationsluftdüse werden optimale Filterstandzeiten ermöglicht.

7. Auslegung

Für technische Detailinformationen und Rückfragen bzgl einer sicheren Auslegung wenden Sie sich bitte an uns. Ein entsprechender Fragebogen erleichtert die Zusammenstellung aller wichtigen Parameter.
Zu Geräteprogramm, Abreinigungseinheiten und Filterelementen stehen umfangreiche Unterlagen zur Verfügung.

Ihr Kontakt

FILCOM GmbH
Schönbuchstr. 1
D-73760 Ostfildern

Tel: +49 (0) 711-4413322-0
Fax: +49 (0) 711-4413322-22
Mail: info@filcom.de

www.filcom.de